Alarmã senzorialã – AL01

Prezentul montaj contituie o alarmã universalã foarte fiabilã cu o singurã zonã de acoperire, care are multiple moduri de avertizare ºi care va da o totalã satisfacþie în exploatare.
În continuare vã prezentãm funcþionarea alarmei:

- armarea acesteia se face prin alimentarea montajului; în acest moment LED–ul de monitorizare D5 începe sã lumineze intermitent;
- la deschiderea micro–contactului K1 sau chiar ºi la tãierea conductoarelor ce leagã micro–contactul de montaj se amorseazã monostabilul de acces ºi timp de circa 7 secunde puteþi sã inhibaþi alarma prin atingerea (cu degetul) contactului S1, aceasta revenind în starea iniþialã; dacã aþi montat buzzer–ul BZ între contactele B1 ºi B2 pe timpul acestei peroade se aude un semnal sonor în surdinã (întrerupãtorul K1 se poate închide ºi dupã inhibarea alarmei deoarece monostabilul de acces se activeazã doar la deschiderea contactelor acestui întrerupãtor);
- dacã în timpul celor 7 secunde nu se inhibã alarma, se amorseazã monostabilul de avertizare care declanºeazã pornirea unui oscilator timp de circa 60 de secunde; traductorul audio montat la borna D1 va emite un semnal sonor pânã când se inhibã alarma prin atingerea contactului S1, alarma ajungând din nou în starea iniþialã; dacã nu se inhibã alarma ºi contactul K1 este deschis, atunci semnalul sonor continuã ºi dupã terminarea celor 60 de secunde pânã când ori se inhibã alrma ori se terminã perioada de 60 de secunde în timpul cãreia s–a închis contactul K1, în ambele cazuri alarma ajungând în starea iniþialã;

Alimentarea montajului, dacã alarma se pune într–o locuinþã, se poate face de la o baterie de 9 V; pentru cei mai pretenþioºi sugerãm folosirea în locul bateriei a unui acumulator cu tensiunea de 9…12 V ºi capacitatea de circa 500 mAh, acesta putând fi încãrcat de la un transformator ce livreazã o tensiune de circa 15 Vef prin intermediul unei rezistenþe ºi a unei diode alese corespunzãtor astfel încât curentul de încãrcare sã fie circa 1% din valoarea capacitãþii acumulatorului (curentul de încãrcare este aºa de mic deoarece acumulatorul se încarcã practic tot timpul); dacã alarma se pune pe un autoturism se foloseºte direct acumulatorul acestuia.

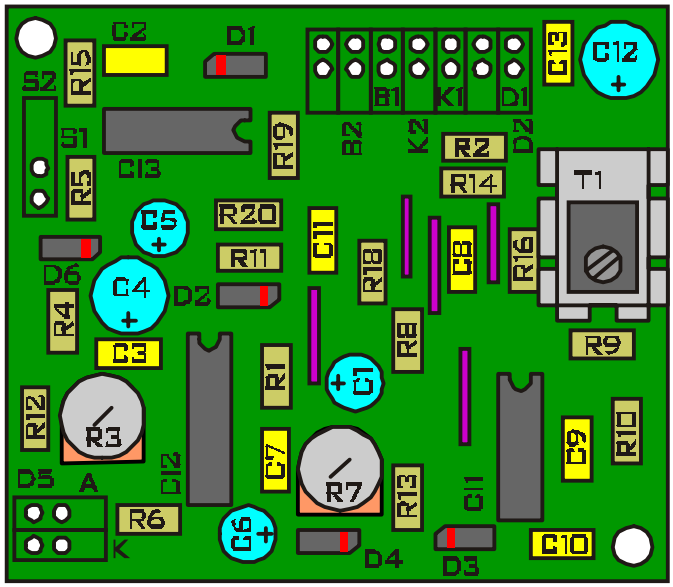

În funcþie de tipul traductorului audio pe care–l folosiþi se pot alege mai multe moduri de funcþionare a etajului de ieºire al alarmei, ºi anume:

- DIFUZOR: se leagã contactele AE2 cu AE3 iar difuzorul se leagã între punctele D1 ºi B1 (se recomandã un difuzor de 5W cu impedanþã cât mai mare);
- BUZZER PIEZO: se leagã contactele AE2 cu AE3, se scurtcircuiteazã R16 ºi padurile corespunzãtoare bazei ºi colectorului lui T1 (T1 nu trebuie sã fie montat pe placã) ºi buzzer–ul se leagã între contactele D1 ºi D2;
- SIRENÃ: (aceasta trebuie sã se alimenteze cu tensiune continua de circa 12V la max. 1A) se scurtcircuiteazã contactele AE1 cu AE2 ºi sirena se leagã între contactele D1 ºi B1 (borna plus a sirenei la B1).

Dupã montarea cu grijã a ºtrapurilor ºi a componentelor, amplasarea acestora fiind prezentatã în figura de mai sus ºi valorile în tabelul 1, vã sugerãm câteva sfaturi practice pentru o deplinã satisfacþie în exploatarea acestei alarme:

- firele ce leagã întrerupãtorul K1 de montaj sã fie torsadate –caz în care lungimea acestorasã sã nu depãºeascã 1 m – sau sã constituie un cablu ecranat – caz în care lungimea acestuia poate sã fie mai mare;
- întrerupãtorul K1 se poate înlocui cu mai multe întrerupãtoare similare înseriate, legate între ele cu cablu ecranat (înserierea se face numai pe firul cald);

- senzorul de inhibare, un simplu punct metalic izolat electric de restul mediului, va fi legat la contactul S1prin intermediul unui cablu ecranat cu lungimea de maxim 2m a cãrui tresã va fi legatã la masã în punctul S2;
- LED–ul D5 care indicã armarea alarmei poate fi folosit ºi pentru a avertiza diverºii nepoftiþi cã respectiva locaþie este protejatã cu alarmã;
- în cazul când aceastã alarmã se monteazã într–o locuinþã, nu alimentaþi montajul de la reþeaua de 220 V numai prin intermediul unui tranformator deoarece aceasta poate fi opritã înainte de încercarea de efracþie; folosiþi un acumulator corespunzãtor (vezi textul);
- dacã alarma se foloseºte într–o locuinþã, montaþi–o într–o cutie de metal solidã prinsã ferm,la rândul ei, de un perete;
- toate firele de legãturã treceþi–le ºerpuit prin gãurile prevãzute în cablaj pentru a evita ruperea rapidã a acestora.

tel:021-222 81 18, 074-481 15 37; fax: 021-224 06 22;
www.ohmedium.ro; email: office@ohmedium.ro